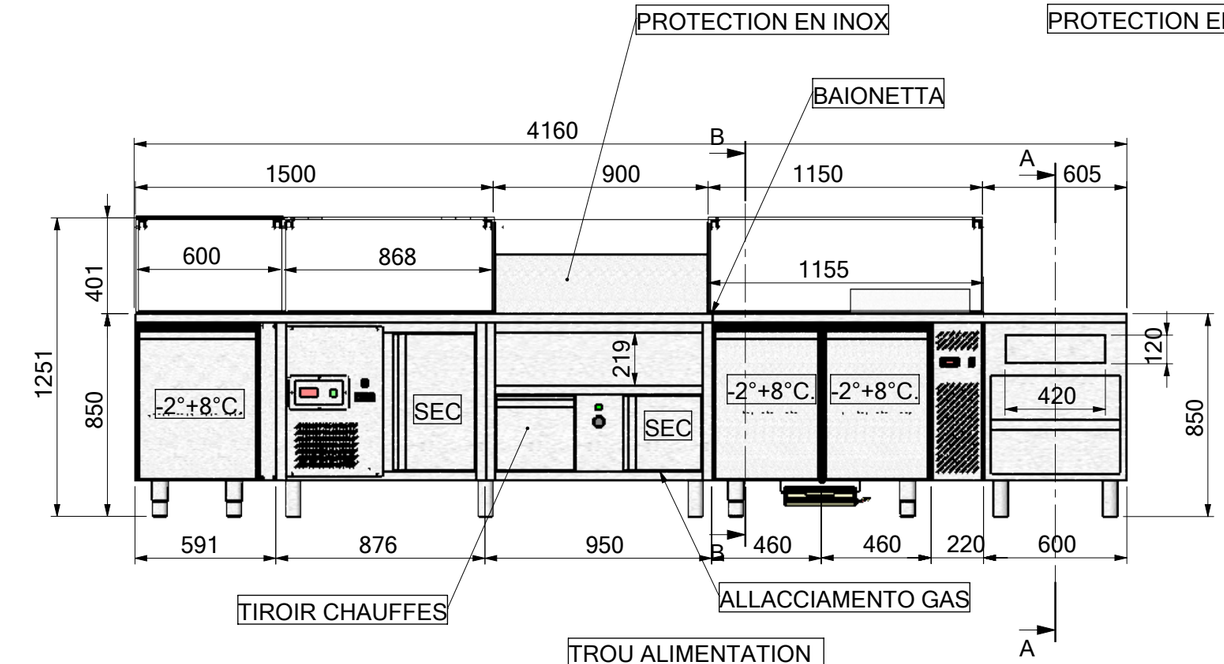

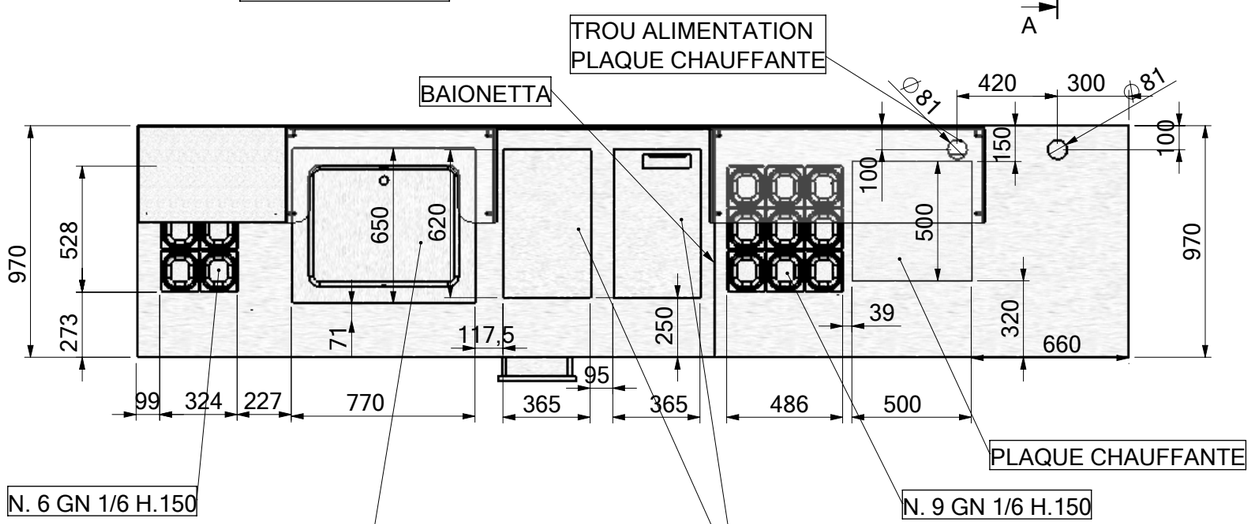

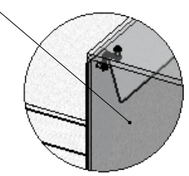

DETTAGLIO F
SCALA 1 : 10

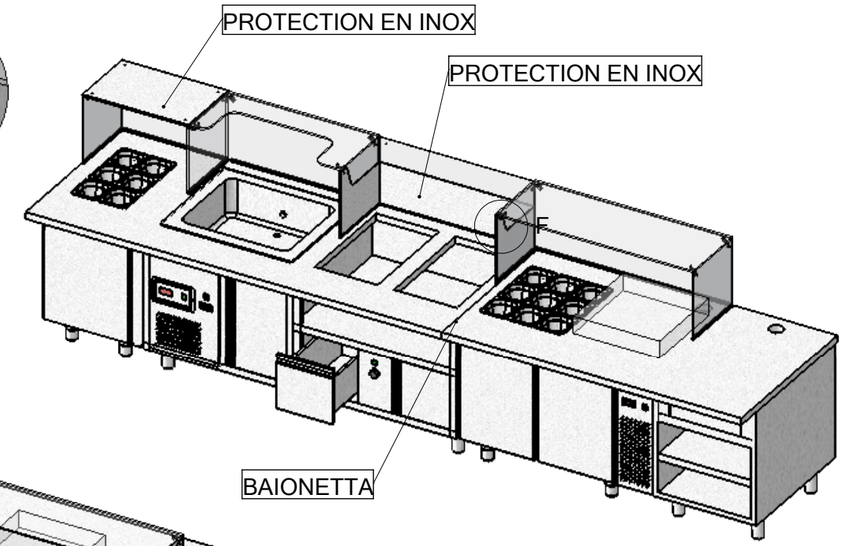

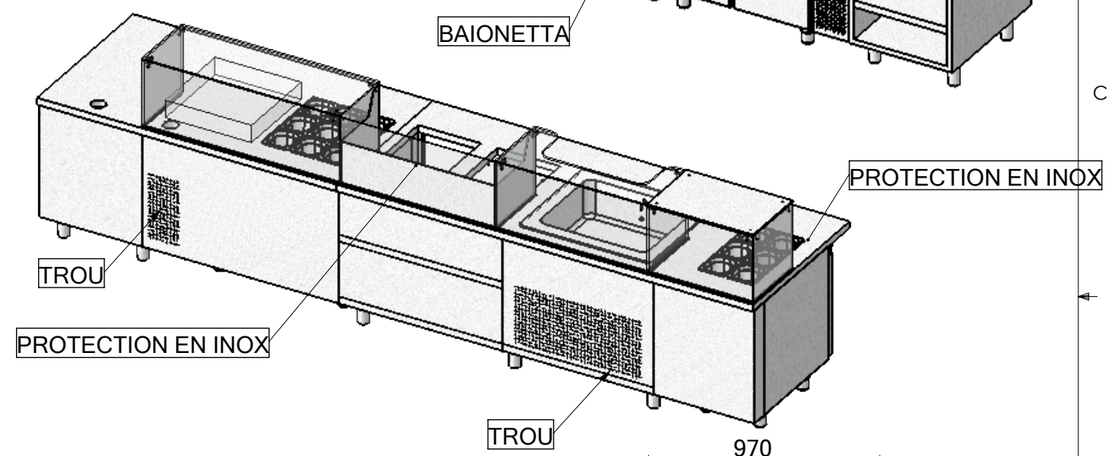

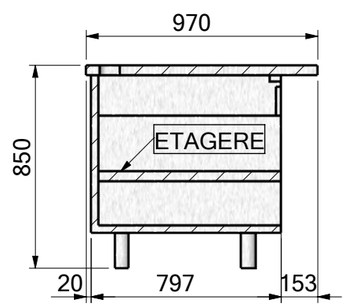

SEZIONE A-A

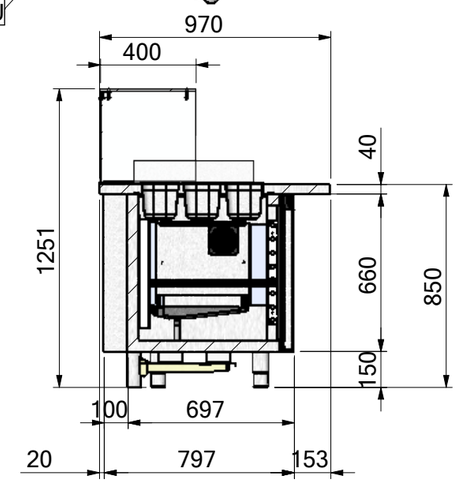

SEZIONE B-B

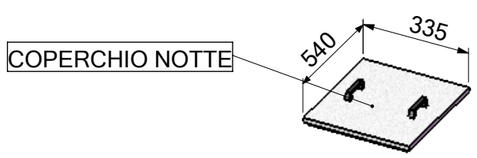

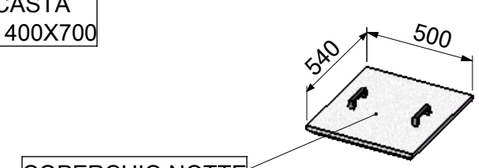

EUROPROJET
PROVOCATEUR DE FROID