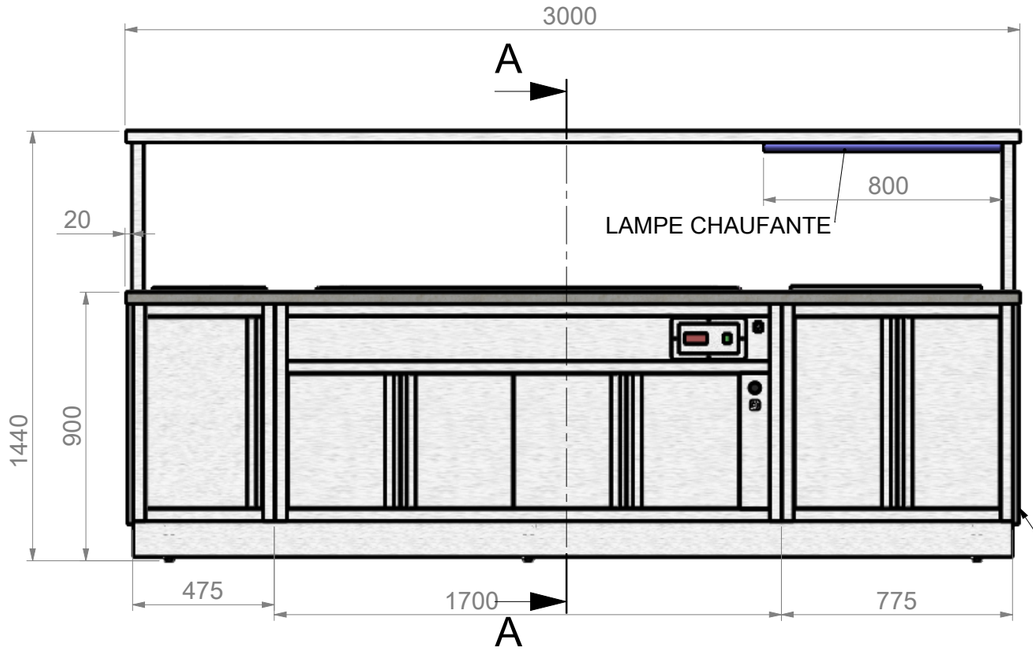


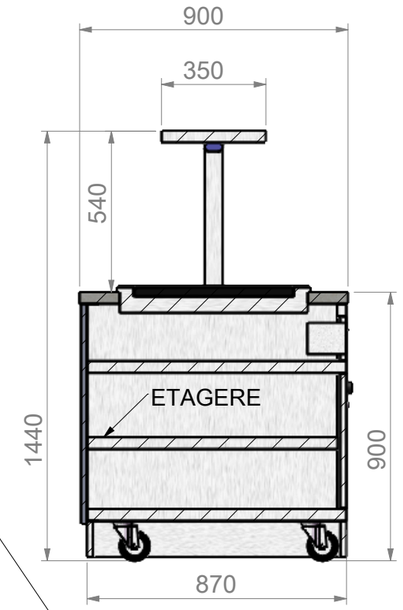


SEZIONE A-A

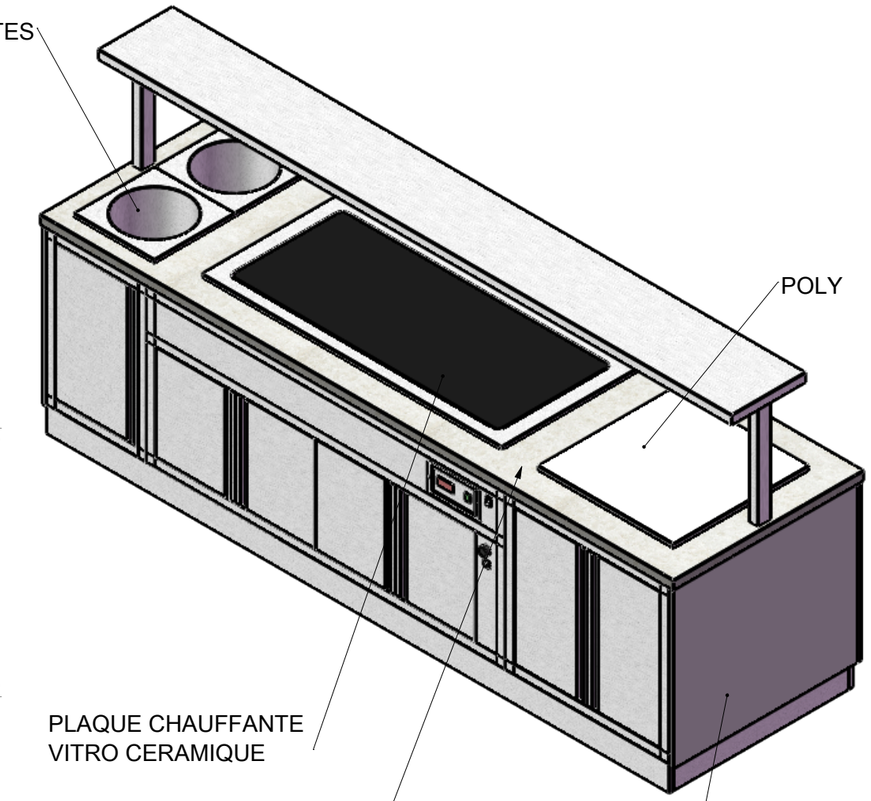


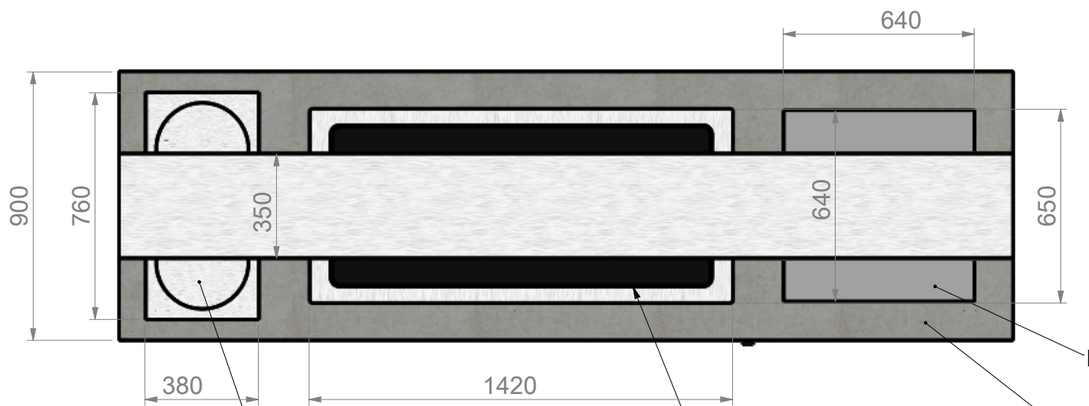


DECOR BLANC LAQUE

POLY

DISTRITEUR L'ASSIETTES

PLAQUE CHAUFFANTE
VITRO CERAMIQUE

PLAN EN STONE
MONTE BIANCO

EUROPROJET
PROVOCATEUR DE FROID